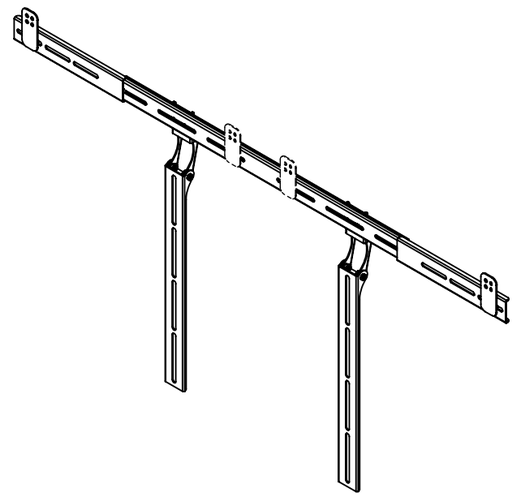

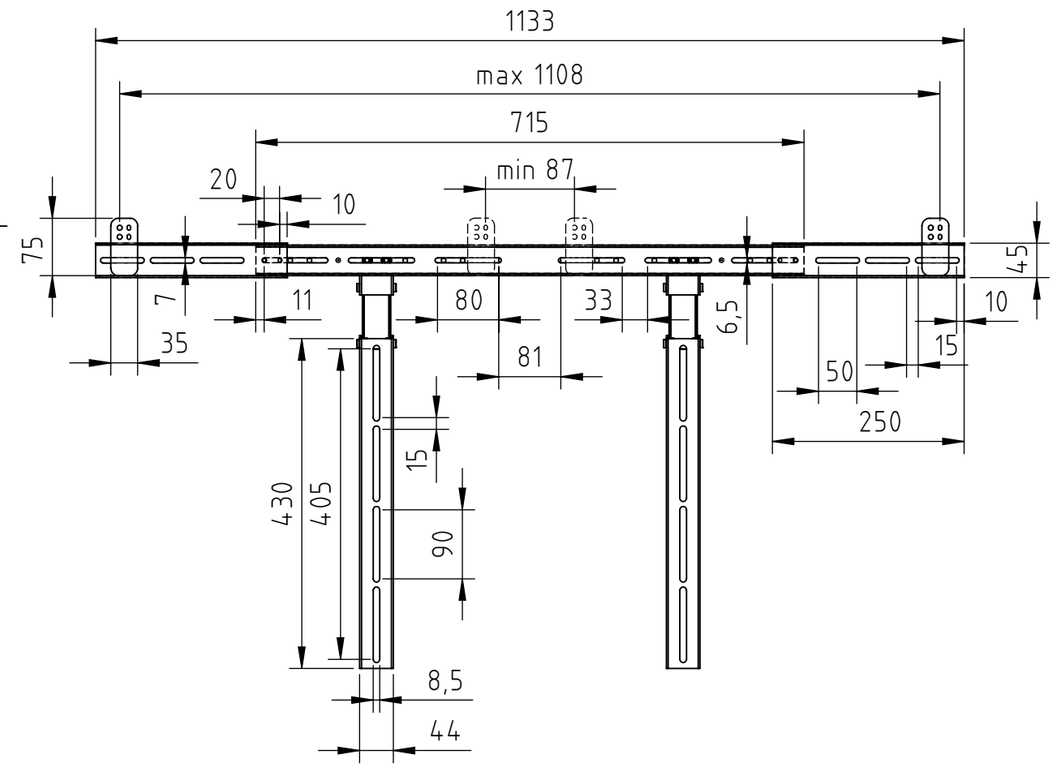

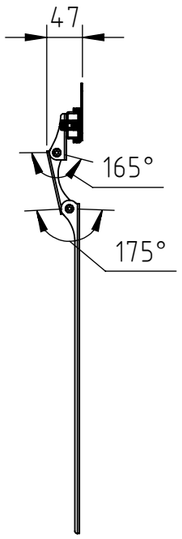

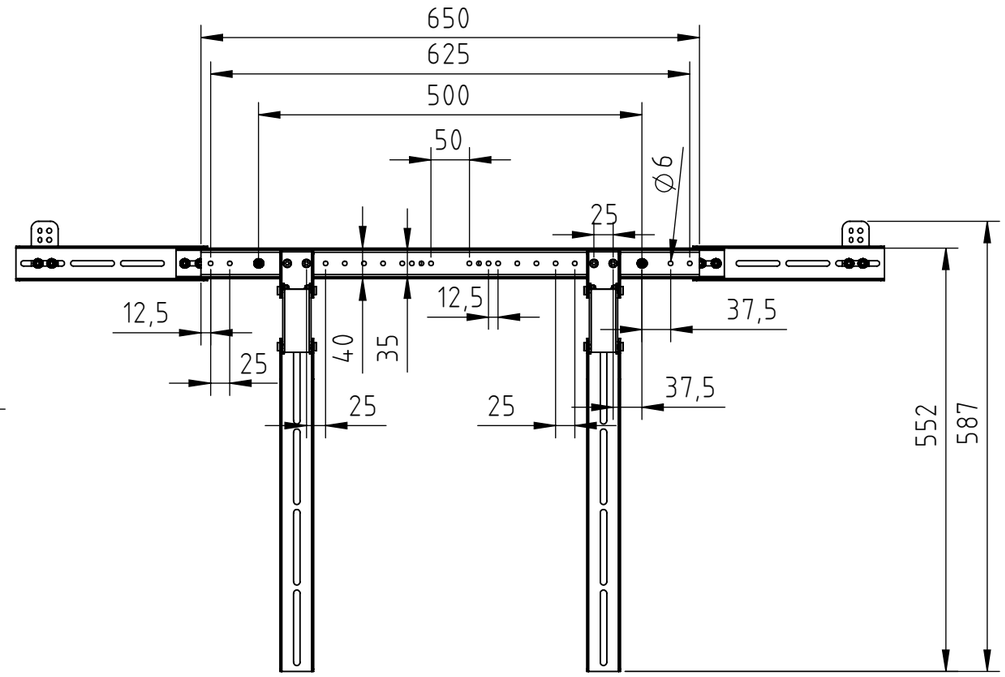

Schutzvermerk nach DIN 34 beachten!

Eigentumsrechte
Die in dieser Zeichnung enthaltenen Informationen sind alleiniges Eigentum der Hama GmbH & Co. KG. Der Nachbau einzelner Teile oder im Ganzen sind ohne schriftliche Genehmigung der Hama GmbH & Co. KG verboten.

The information contained in this drawing is the sole property of Hama Company. Any reproduction in part or as a whole without the written permission of Hama Company is prohibited.

Alle Maße in mm / all dimensions in mm

Maßstab: 1:10	Erstellt durch: .	Datum: 17.07.2014	Format: A3
hama® Hama Gmbh & Co KG 86653 Monheim/Germany	Teil-Nr.: 108742		Oberflächenangaben^nach ISO 1302
	Benennung: Soundbar Halterung / soundbar bracket . .		Allgemeintoleranz nach DIN 2768-m
			Dateiname: 108742
			Blatt 1 von 1