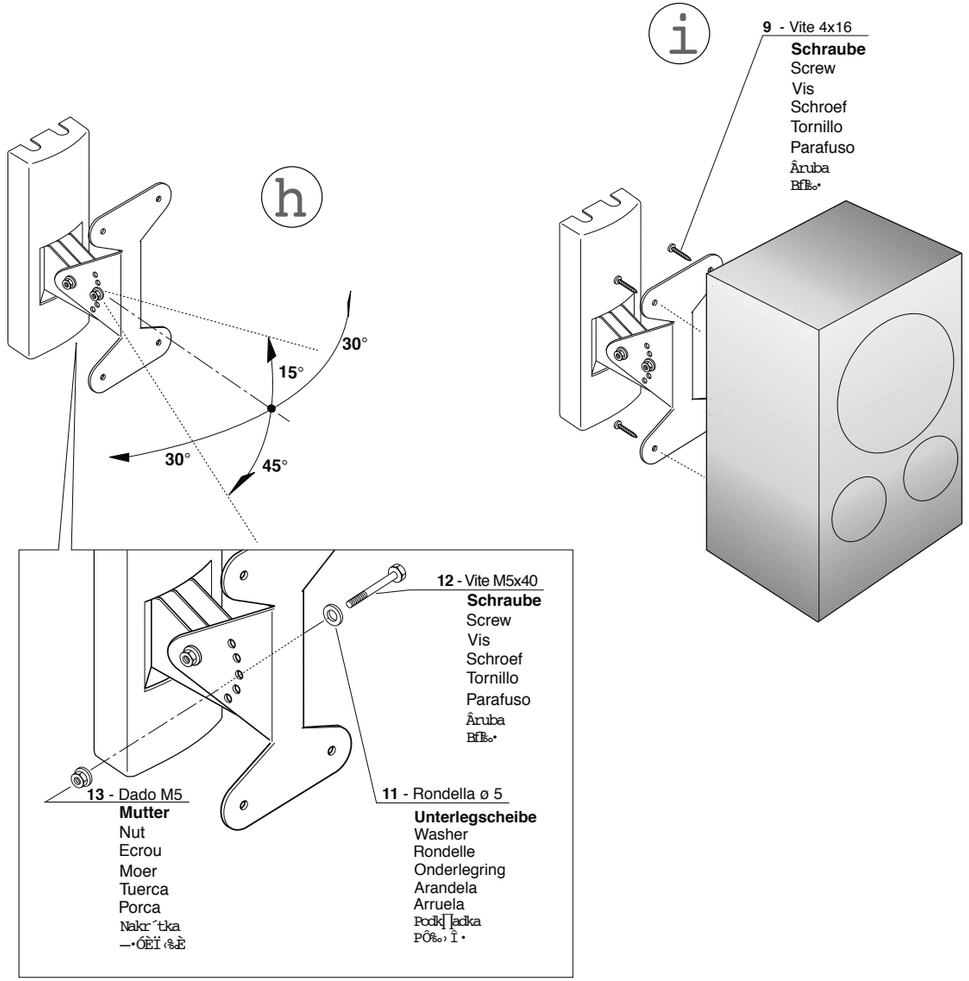

D Überzeugen Sie sich vor der Montage, daß die vorgesehene Befestigungswand dazu geeignet ist das Gewicht des Trägers incl. Gerät aufzunehmen, DEN BOHRER OHNE STOßFUNKTION VERWENDEN, WENN MAN DIE LÖCHER IN DIE WAND BOHRT. Die dem Träger beigefügten Schrauben und Dübel eignen sich für Beton-bzw. für Mauerwände. Bei Holzmontage: 2 mm vorboren/keine Zapfen! Für andere Wände die entsprechend geeigneten Dübel u. Schrauben verwenden. Den Träger nicht an leichten Trennwänden oder Gipskartonwänden anbringen. Bitte die Montage-Einleitungen genau beachten. Bei Nichtbeachtung dieser Anweisungen lehnen wir jegliche Verantwortung oder Haftung ab. Falls notwendig empfehlen wir die Inanspruchnahme einer geeigneten Fachkraft. **WARTUNG:** Zum Reinigen KEINE Lösungsmittel, sondern lauwarme Seifenlauge verwenden. Es wird empfohlen, die Befestigung und die eventuellen Gelenke regelmäßig zu kontrollieren. Der Halter ist für Geräte unter den vorgesehenen Gewichts und Befestigungsbedingungen zertifiziert. Nicht für den Aussenbereich geeignet.

GB Prior to installing, please make sure the wall/stud can carry the combined weight of support and appliance, USE NO "PERCUSSION" FUNCTION WHEN DRILLING THE HOLES IN THE WALL. Fixing screws and dowels provided are only suitable for concrete and/or solid brickwork walls. For wood: pre-drill a 2 mm. hole; use no dowel. Please use suitable screws and dowels for other kinds of wall and/or material. Never fix support to the wainscoting, to hollow stud walls and/or to insulating panels, (plastercard, plywood, etc.). Carefully read and follow the assembly instructions provided. No claim can be accepted by the producer, concerning damages resulting from careless installation. When in doubt, consult a professional installer. **MAINTENANCE:** For cleaning use lukewarm soapy water and NO solvents. It is recommended to check periodically the conditions of the wall fixing and joints (if any). The support is designed and certified to safely carry appliances under the specified weight limits and fastening cautions.Not suitable for outdoor use.

I Prima di montare il supporto verificare che i materiali con i quali è costruito il muro o la parete divisoria siano in grado di resistere al suo peso (supporto e apparecchio). Le viti ed i tasselli di fissaggio forniti a corredo del supporto sono adatti per muri in cemento armato o mattoni pieni in laterizio, PER FORARE LA PARETE NON UTILIZZARE IL TRAPANO CON LA "FUNZIONE PERCUSSIONE". In presenza di pareti in legno praticare con il trapano un foro di 2 mm. e per il fissaggio utilizzare le viti autofilettanti incluse nella confezione, non i tasselli! In caso di muratura o divisori diversi usare viti e tasselli adeguati. Non fissare il supporto su divisori leggeri o rivestimenti isolanti (tipo cartongesso). Attenersi alle istruzioni di assemblaggio del manuale d'istruzione. Si declina qualsiasi responsabilità in caso di mancata osservanza di queste istruzioni. Se necessario, si consiglia di rivolgersi ad un installatore professionista. **MANUTENZIONE**: Per la pulizia, usate una soluzione tiepida di acqua e sapone, SENZA solventi. Si consiglia di verificare periodicamente le condizioni del fissaggio e degli eventuali snodi. Il supporto é certificato per sostenere gli apparecchi nelle condizioni di peso e di fissaggio previste. Non idoneo ad ambienti esterni.

F Avant de mettre le support en place, assurez vous que les matériaux composant le mur ou la cloison soient en mesure de résister au poids de l'ensemble (support plus appareil). Les vis et chevilles de fixation livrées avec le support sont prévues pour des murs de type ciment banché-agglos ou briques pleines, POUR PERCER LA PAROI, NE PAS UTILISER LA PERCEUSE SUR LA "FONCTION PERCUSSION". Montage sur le bois: trou d'amorçage de 2 mm. Ne pas utiliser de cheville! Pour les autres types de murs ou cloisons utiliser des vis et chevilles bien adaptées. Ne pas le fixer sur des cloisons légères ou sur des doublages d'isolation (type placoplâtre). Suivez les instructions de pose contenues dans la notice de montage. Nous déclinons toutes responsabilités en cas de non observation de ces instructions. En cas de besoin, nous vous recommandons de faire appel à un spécialiste pour l'installation du support. **ÉNTRETIEN:** Pour le nettoyage ne PAS utiliser de solvants. Utiliser de l'eau savonneuse tiède. Nous conseillons de vérifier périodiquement les conditions de fixation et les articulations éventuelles. Le support est certifié pour soutenir les postes de télévision en respectant le poids et les conditions de fixation prévues. Ne pas utiliser à l'extérieur.

NL Controleer of de muur/wand het gewicht van het apparaat + wandsteun kan dragen, VOOR HET DOORBOREN VAN MUREN, DE BOORMACHINE NIET GEBRUIKEN MET DE FUNCTIE PERCUSSIE. De bijgeleverde bevestigingsmaterialen zijn alleen geschikt voor betonnen en/of bakstenen muren/wanden. Montage in hout: 2 mm voorboren/geen pluggen. Voor muren/wanden van ander materiaal, raadpleeg uw vakhandelaar. Monteer de wandsteun nooit op wanden van licht plaatmateriaal. Lees voor het monteren het meegeleverde installatievoorschrift zorgvuldig door. Schade Claims ten gevolge van onzorgvuldige installatie kunnen door de fabrikant niet worden geaccepteerd. Bij twijfel m.b.t. de installatie, raadpleeg uw vakhandelaar. **ONDERHOUD:** Gebruik bij het schoonmaken lauw sopje, GEEN oplosmiddelen. Er wordt geadviseerd om van tijd tot tijd de toestand van de bevestiging en eventuele scharnieren te controleren. De standaard is gecertificeerd om de apparatuur in de voorgeschreven gewichts en bevestigingstoestand te ondersteunen. Niet geschikt voor gebruik buitenshuis.

E Antes de montar el soporte verificar que el muro o pared resistan el peso del soporte y del televisor. Los tornillos y tuercas de fijación suministrados con el soporte son adaptables a muros de cemento armado o ladrillo macizo, PARA AGUJEREAR LA PARED, NO UTILICEN EL TALADRO CON LA FONCIÓN "MARTILLO PERFORADOR". Montaje sobre madera: pre taladrar 2 mm, no utilizar tacos. En el caso de paredes divisorias de otros materiales deben usarse tornillos adecuados. No fijar el soporte en divisorias ligeras o revestimientos aislantes. Atenerse a las instrucciones de montaje del manual de instrucciones. Se declina cualquier responsabilidad en caso de falta de cumplimiento de estas instrucciones. Si es necesario, se aconseja dirigirse a un instalador profesional. **MANTENIMIENTO:** Para la limpieza use agua de jabón tibia, NINGÚN disolvente. Es oportuno verificar periódicamente las condiciones del dispositivo de sujeción y de las eventuales articulaciones. El soporte está certificado para sostener los aparatos en las condiciones de peso y de sujeción previstas. No utilizar en el exterior.

P Antes da montagem do suporte, verifique se o material com o qual è construido o muro ou a parede esteja em condições de resistir ao'preso do (suporte + aparelho), os parafusos e as buchas de fixação são previstos para muros em cimento ou em tijolo massiço. PARA PERFURAR A PAREDE NÃO DEVESE UTILIZAR O BERBEQUIM COM A "FUNÇÃO PERCUSSÃO". Montagem sobre madeira: ferda de aparafuzagem de 2 mm., não utilize as buchas, para os outros muros ou paredes utilizar os parafusos e as buchas bem adaptadas, não utilizar em paredes ligeiras ou de isolação como: paredes de gesso. Siga as instruções de montagem contidas nestas indicações, declinamos toda responsabilidade em caso de acidente ou da não observação dastas instruções, se for preciso, recomendamos, ajuda dum especialiste para a instalação. **MANUTENÇÃO:** para a limpeza não utilize dissolventes. Utilize somente água morna com sabão. Aconnselhamos verificar periodicamente as condições de fixação e das eventuais articulações. O suporte foi certificado para sustentar aparelhos dentro das condições de peso e fixação prevista. Não utilizar no exterior.

PL Przed rozpocz´ciem montaÏu na]eÏy upewniç si´, Ïe Ëciana do której b´dzie mocowany wyesi´gnik, jest wystarczajàco mocna aby utrzymaç]àczny ci´Ïar wysi´gnika i urzàdzenia. PODCZAS WIERCENIA WÃCIANIE NIE STOSOWAÃ OPCJI "UDAR". Do]àczone ko]ki i wkr´ty przeznaczone sà wy]àcznie do so[idnych Ëcian wykonanych z ceg[ły]ub betonu. Do innych typów Ëcian stosowaç odpowiednio dobrane ko]ki i wkr´ty. Zabronione jest montowanie wysi´gnika do]ekkich Ëcianek dziaÏowych (np. gipsowo-kartonowych)]lub do Ëcian pokrytych drewnianà boazerià]lub p]astikowymi panel]ami. Prosz´ dok]adnie przeczytaç do]àczonà instrukcj´ i dokonaç montaÏu post´pujàc zgodnie z zawartymi tam wskazówkami. Producent nie odpowiada za straty materia]ne spowodowane b]´dnym montaÏem. W razie jakichko]wiek wàtp]liwoÑci prosz´ skontaktowaç si´ z profesjona]nym instal]atorem. **CZYSZCZENIE:** stosowaç wy]àcznie wod´ i my]d[o. Zabronione jest uÏywanie rozpuszcza]nikÓw. Za]eca si´ regu]arne sprawdzanie poprawnoÑci zamocowania uchwytu do Ëciany, stanu po]àczeï e]lementów ruchomych (Ïarniy, nakr´tki), czaz cz´ste kontrolowanie stanu zamocowania paska zabezpieczaÑàcego te]dwiazr. Uchwyt zosta]zaprojektowany i przetestowany w ten sposób, aby przy w]aÑciwym zamocowaniu, bezpiecznie utrzymywa]ci´Ïar nie niÏ wydrukowany na opakowaniu. U ywaç tylko wewnàtrz pomieszczeï.

GR ÑÈÌ ÙÓÑÔÈÂÙÑÙÂÙÀ ÙÁ ,ÚÁ ÃÎ›„ÓÚÁ ·Ì Ù· ïÎÈÍ ÎÁ Ù· Ó¶ÔÑ· ÎÁ·Ù·ÚÎÁ›ÚÙÁÎÁ Ó ÙÓÌ¯ÓÓ fi ÙÓ ¶Ã·¯¯ÒÈÙÈÍ ¶Ó·Ù·¶Ù·ÏÎ· ÃÙÎ·È ÙÁ È·ÙÁ Ì·¶Ã ÈÓ¯Ì ÙÒ ,ÓÒÚ ÙÒ› (ÙÓÙÙÑÒÈ„Ì·fi Ù›ÙÎÁifi). ØÈ ,fÈ¶ÁÚ Í·È Ù· ,ÙÙÎ·Ù· ÙÙ·ÈÁÒÙÓÙÁÙÁÚ ¶Ó› ÓÒÙÎÁÈÁ ÓÎÙ·È ÎÁÙÎ·È ÃÈ¶ÁÚ ÈÓ¯Ì ÙÒ ÙÓÙÙÑÒÈ„Ì· ÃÎÎ·È ÃÈ¶ÁÚ Ì ·ÒÌ, fi „ÃÎ›Ù· ÙÒ¯,Í·, ÷…Ì Ó‹ ‘—’—“=’=“ ‘œÓ ‘œ„()œ Ã« ()«“”„Ã«–œ„«…¯ = ƒ—ì—ÎÓœ Ã= "Ã«…‘œ’—¥…Ì —œ’”«”” ". =«Ì ì¶›Ò¯ÃÈ Ó¯ÍÈÌÓÚ ÙÓÑÌ¯ÓÚ Í›ÙÙÁ ÍÁ ÙÒ ¶Ó›¶Ó ÍÑ· ÙÒ¯¶› · 2 ¯ÍÙÙ. Í·È „È·ÙÁ ÙÙ·ÈÁÒÙ¶ÓÙÁÙÁ ¯ÁÙÈÙÓ¶ÙÈÓÙÈÑÙÙÁ ÙÈÙ Ó›Í „È¶ÁÚ ¶Ó› ÙÁÙÎÁÈÁ ¯ÓÙÙ·È ÙÁ È¶ÁÚ ÙÙÎÁ›·ÙÙ·, ¯È Ù· ,ÙÙÎ·Ù·. ªÁ ¶ÃÒÑ¶Ù¯ÙÁ ¶È·¯ÓÒÙÈÍ Í ÙÓÌ¯¯Ì ¯ÁÙÈÙÓ¶ÙÈÓÙÈÑÙÙÁ ÙÈÙ Í·Ù›ÍÎÁÎÁÚ „fÈ¶ÁÚ Í·È ,ÙÙÎ·Ù·. ÃÁ ÙÙ·È¶ÃÒÑ¶ÙÈÓÙÁ ÙÁ ,ÚÁ ÙÁ ÃÎ·Ù· ¶È·¯ ¯ÓÈÙÓÈÍ› ¶·Ù·¶Ù·Ù· fi ÎÓÎ¯ÙÈÍ›Ù ÃÈÁÎ¯ÙÃÈÚ (¶È¯Ù ÙÓÌ¯Ù›Ù ¶È¯ ¯ÓÙ¯È). ÍÎÓÎÙ›ÈÑÙÙÁ ÙÈÙ ÓÙÃ„ÍÃÚ Ù›Ì·ÓÎÓÎ „ÃÙÁÚ ¶Ó› ¶·Ù· ¯ÓÎÙ›È ÙÙÙ Ã„¯ÃÈÙÈÙÈÙ ÓÙÃ„È Ì. « ÃÙ·ÈÙÌ ¶ÃÎ ¯ÓÁÈ Í·ÎÌ· ÃÍ¯ÌÁ ÙÙÁÎ ¶ÃÒÑ¶ÙÈÙÁ Í·Ù· ÙÁÎ ¶È¶Ù› ¶ÃÒÑ¯ÌÙ·È ·ÌÙ·Ù È ÓÈ ÙÓÃ„ÍÃÚ. ÌÎ Í·Ù·ÙÁÎÌ ·Ì·„Í·ÑÙ, Ù·Ù Ù›ÌÈÙÙÙ¯ÌÁ Ì· ¶È¶ÃÈÈÑÈÙÁ ÙÁ ,Ì·Ì ÃÈÈÑÈÃÈÌÎÌ ÌÙ ÙÁ¯ÌÙÙÁ.LYNTHPHIH: ÙÈ· ÙÓÌ Í·È·ÙÈÙÎ „ ¯ÓÁÙÈÙ¶ÈÙÈÑÙÙÁ ›Ì· ¯ÎÈ·Ù ¶È·Ì·Ì· ÌÃÓÙ¯ Í·È Ù·¶ÙÁÈÑÈÙÙ ,ÙÈ„ ¯ÙÈÙ¯È·Ù ¶È·Ù·ÙÁÈÑÈÙÙÁ ¯ÙÈ·È ÙÁ È·ÙÁ Ì·¶Ã ÙÙÁÎÁ›ÙÙÁÎÁ ÙÁÚÙÁÎÁ.

PRINTED 11/02 M99986887

49656

hama®

Space System Sound 100

MAX 25 kg (55 lbs)

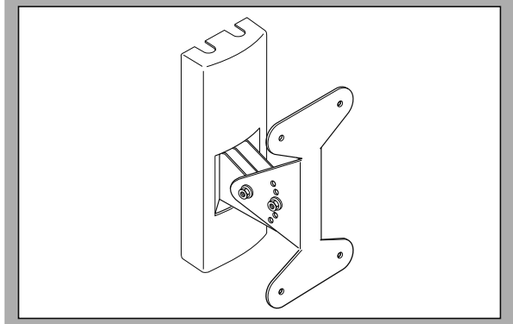

D MONTAGEANLEITUNG

GB USA MOUNTING INSTRUCTIONS

I ISTRUZIONI DI MONTAGGIO

F INSTRUCTIONS DE MONTAGE

NL B MONTAGEVOORSCHRIFT

E GUÍA DE MONTAJE

P INSTRUÇÕES DE MONTAGEM

PL INSTRUKCJA MONTA˜U

GR ¶È¶ÈÙÙ¶È¶ÈÙÙÁ ¯ÁÙÈÙÓ¶ÙÈÓÙÈÑÙÙÁ

TÜV PRODUCT SERVICE GS

Hama GmbH & Co KG · D-86651 Monheim/Bay. · www.hama.de

hama

49656

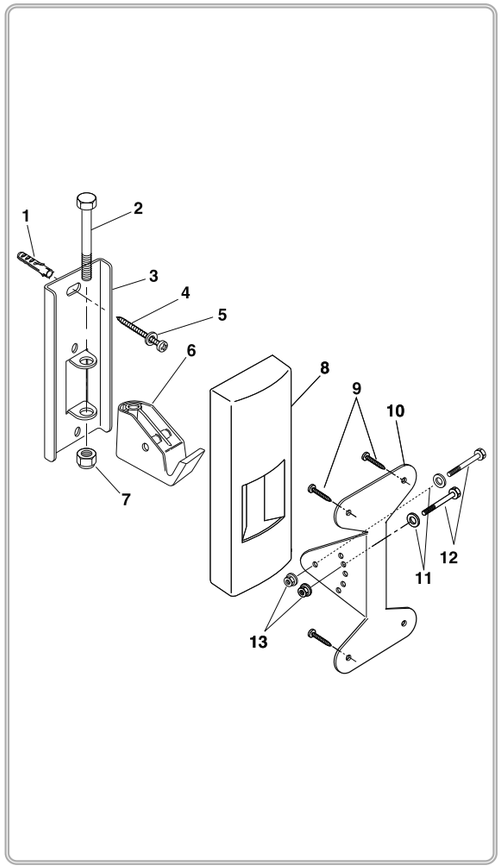

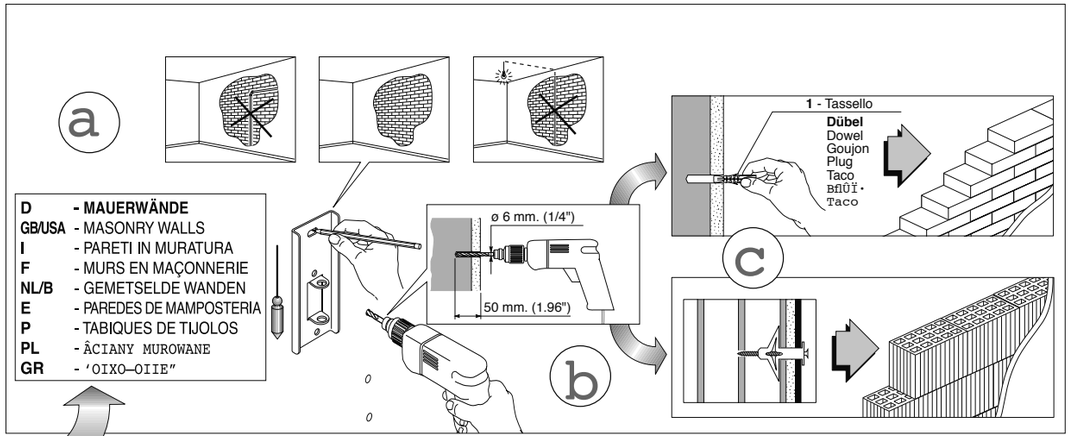

D	**- MAUERWÄNDE**
GB/USA	- MASONRY WALLS
I	- PARETI IN MURATURA
F	- MURS EN MAÇONNERIE
NL/B	- GEMETSELDE WANDEN
E	- PAREDES DE MAMPOSTERIA
P	- TABIQUES DE TIJOLOS
PL	- ÂCIANY MUROWANE
GR	- ‘OIXO–OIIE”

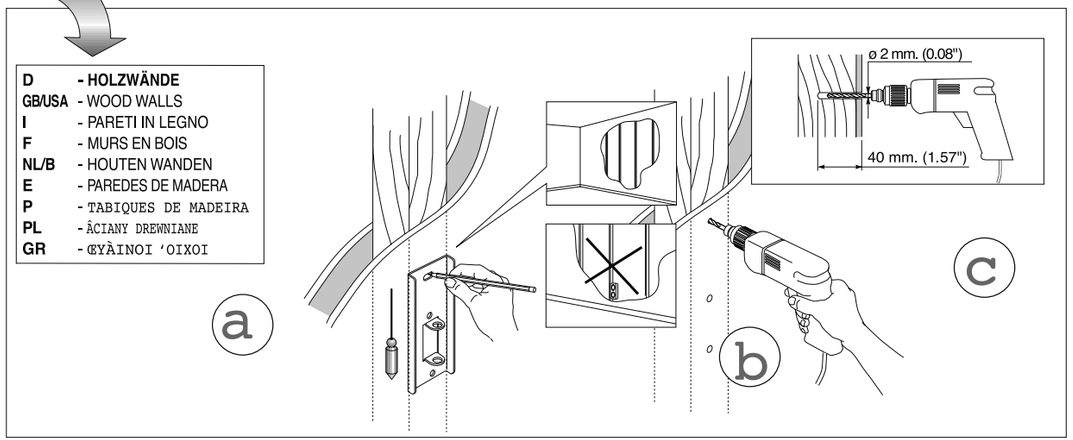
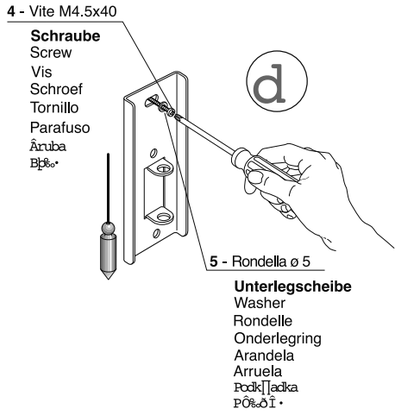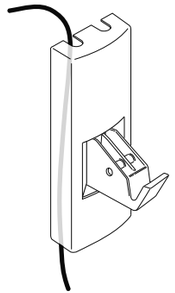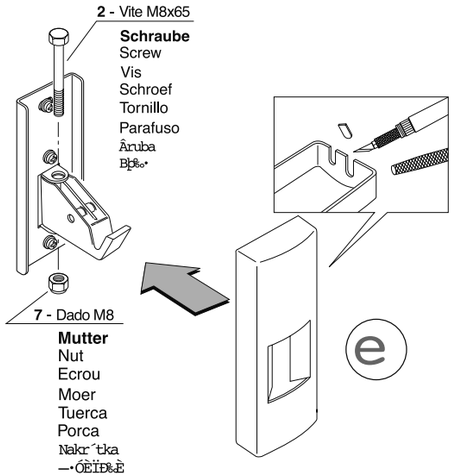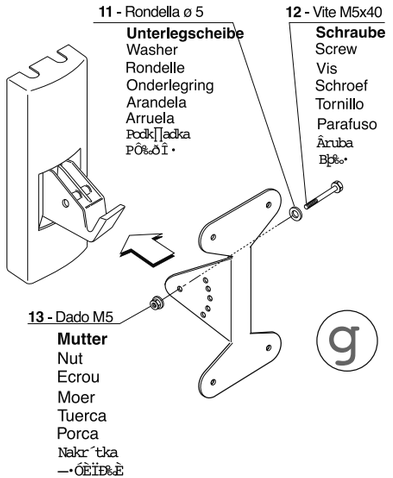
D	**- HOLZWÄNDE**
GB/USA	- WOOD WALLS
I	- PARETI IN LEGNO
F	- MURS EN BOIS
NL/B	- HOUTEN WANDEN
E	- PAREDES DE MADERA
P	- TABIQUES DE MADEIRA
PL	- ÂCIANY DREWNIANE
GR	- ©YÀINOI ‘OIXOI